单定向耦合器

型号 - D06N010400 Rev.A

1-40GHz 6dB单定向耦合器，同轴连接器封装

本技术规格书内容变化恕不另行通知

机电性能

工作频段	GHz	1-18	18-26.5	26.5-40
主线VSWR	:1 (Max.)	1.5	1.6	1.7
耦合端VSWR	:1 (Max.)	1.5	1.6	1.7
插入损耗 [1]	dB(Max.)	2.8	3.2	3.8
耦合度	dB(Max.)	6±0.8	6±0.8	6±0.8
平坦度	dB(Max.)	±1	±1	±1
方向性	dB(Min.)	14	12	10

功率 [2] W(Max.) 额定(CW)：20；峰值(Peak)：3000；

重量 g(Max.) 75 外形尺寸 [3] mm (LxWxH) 88.9X12.7X17.8

封装类型	不锈钢接头，主线：2.92mm 阴头 [F]，耦合端：2.92mm 阴头 [F]，符合GB/T 11313标准
表面处理	镀镍，符合QQ-N-290标准
温度指标	工作：-55~+85°C；储存：-55~+100°C
环境指标	可选项：满足GJB360相关标准（详细信息请联系厂商了解）
定制要求	N/A

注释 1. 包括理论插损1.25dB 2. 功率需满足匹配驻波比不大于1.2

3. 除非特别标注，默认公差：x.±1; .x±0.5；.xx±0.1
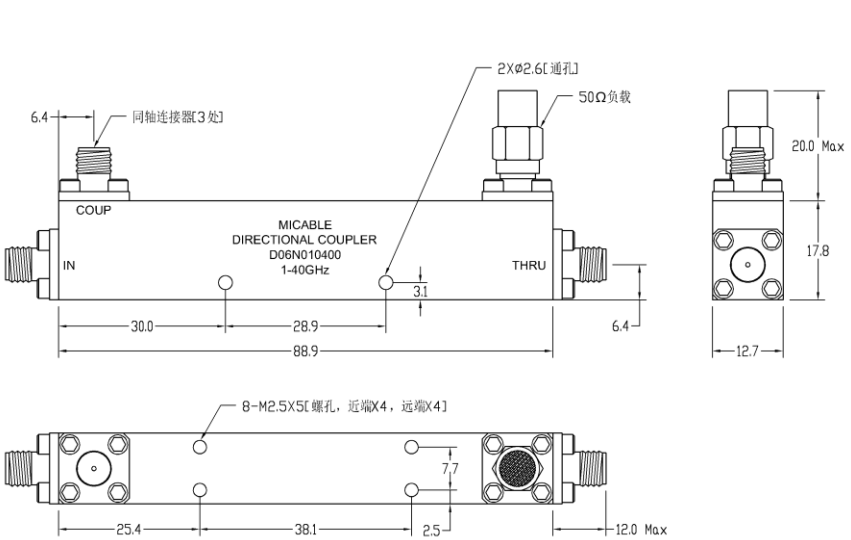
2D外形图