双定向耦合器

型号 - D10B265400 Rev.A

26.5-40GHz 10dB双定向耦合器；同轴连接器封装

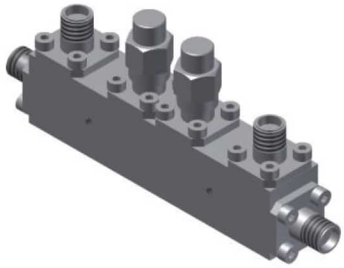

本技术规格书内容变化恕不另行通知

机电性能

工作频段	GHz	26.5-40
主线驻波	:1 (Max.)	1.7
耦合端驻波	:1 (Max.)	1.7
插入损耗[1]	dB(Max.)	2.7
耦合度	dB(Max.)	10±0.5
平坦度	dB(Max.)	±0.5
方向性	dB(Min.)	10
功率[2]	W(Max.)	额定连续(CW)：20；峰值(Peak)：3000；
重量	g(Max.)	70
外形尺寸[3]	mm(Max.)	63.5x12.7x15.9(L×W×H)

指标注释
1.包括理论插损0.92dB
2.功率需满足匹配驻波比不大于1.2
3.除非特别标注，默认公差：.x±0.5；.xx±0.1
4.GJB150军用环境测试为可选项，详细信息请联系厂商了解

封装类型	不锈钢同轴接头; 主线：2.92mm 阴头 [F]，耦合端：2.92mm 阴头 [F]
表面处理	镀镍
温度指标	工作：-55~+85°C；储存：-55~+100°C
环境指标[4]	可满足国家军用设备实验室GJB150相关温度循环、振动、冲击等相关标准

2D外形图

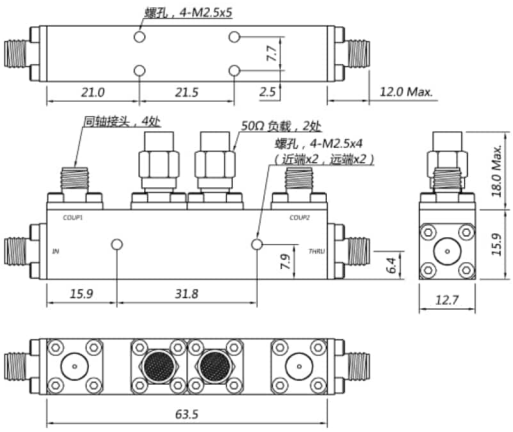

第一视角