单定向耦合器

型号 - D13N00450600 Rev.A

0.45-6GHz 13dB单定向耦合器；同轴连接器封装

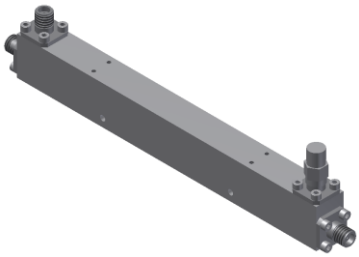

本技术规格书内容变化恕不另行通知

机电性能

工作频段	GHz	0.45-6
主线VSWR	:1 (Max.)	1.3
耦合端VSWR	:1 (Max.)	1.3
插入损耗 [1]	dB(Max.)	1
耦合度	dB(Max.)	13±0.6
平坦度	dB(Max.)	±0.8
方向性	dB(Min.)	18
功率 [2]	W(Max.)	额定(CW)：30；峰值(Peak)：3000；
重量	g(Max.)	120
外形尺寸 [3]	mm	139.7x12.7x17.8 (LxWxH)

封装类型	不锈钢同轴接头，主线：SMA 阴头 [F]，耦合端：SMA 阴头 [F]
表面处理	镀镍
温度指标	工作：-55~+85°C；储存：-55~+100°C
环境指标	可满足国军标（GJB150）相关温度循环、振动、冲击等标准（可选项，详细信息请联系厂商了解）
定制要求	N/A

注释 1. 包括理论插损0.22dB　　2. 功率需满足匹配驻波比不大于1.2

3. 除非特别标注，默认公差：x.±1; .x±0.5；.xx±0.1
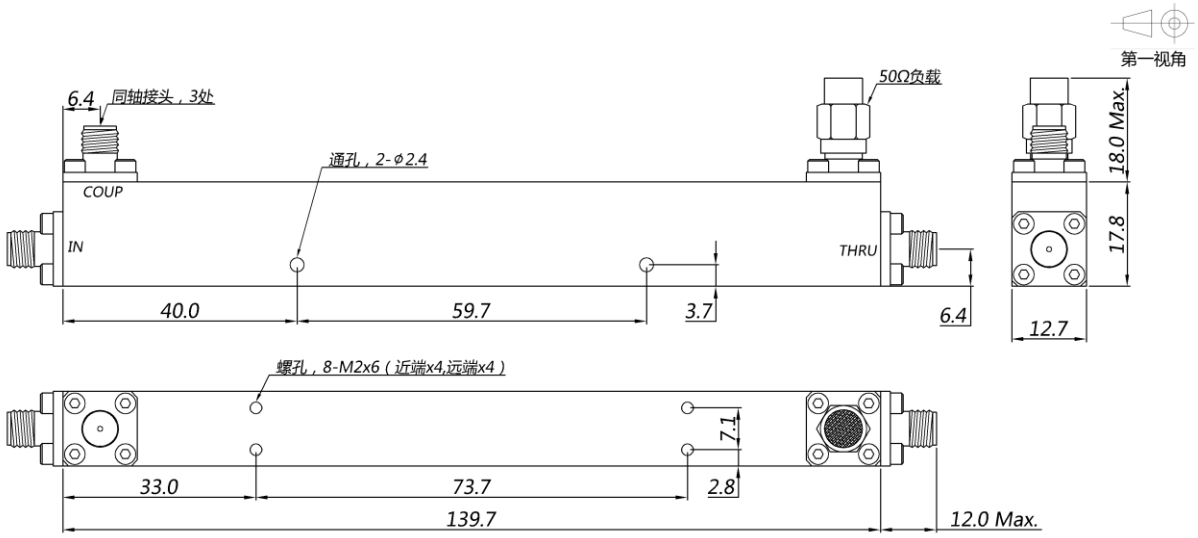
2D外形图