单定向耦合器

型号 - D20N005265 Rev.C

0.5-26.5GHz 20dB单定向耦合器；同轴连接器封装

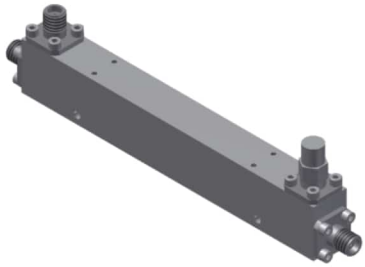

本技术规格书内容变化恕不另行通知

机电性能

工作频段	GHz	0.5-8	8-18	18-26.5
主线驻波	:1 (Max.)	1.3	1.4	1.5
耦合端驻波	:1 (Max.)	1.3	1.4	1.5
插入损耗[1]	dB(Max.)	0.7	1.1	1.4
耦合度	dB(Max.)	20±0.7	20±0.7	20±0.7
平坦度	dB(Max.)	±1	±1	±1
方向性	dB(Min.)	17	15	14

功率[2]	W(Max.)	额定连续(CW)：30；峰值(Peak)：3000；			
重量	g(Max.)	90	外形尺寸[3]	mm(Max.)	111.8L×12.7W×17.8H

封装类型	不锈钢同轴接头; 主线：SMA 阴头 [F]，耦合端：SMA 阴头 [F]
表面处理	镀镍
温度指标	工作：-55~+85°C；储存：-55~+100°C
环境指标	可满足国军标（GJB150）相关温度循环、振动、冲击等标准（可选项，详细信息请联系厂商了解）
定制要求	N/A

注释 1.包括理论插损0.04dB 2.功率需满足匹配驻波比不大于1.2

3.除非特别标注，默认公差：.x±0.5；.xx±0.1
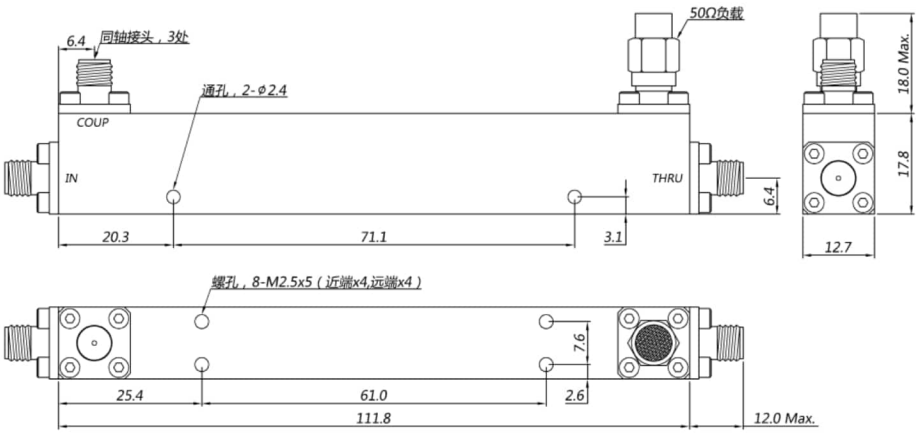
2D外形图