单定向耦合器

型号 - D20N005400 Rev.B

0.5-40GHz 20dB单定向耦合器；同轴连接器封装

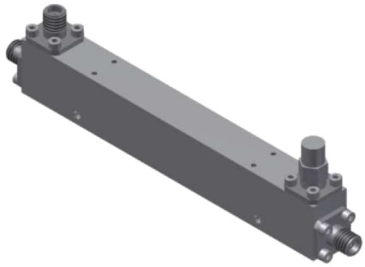

本技术规格书内容变化恕不另行通知

机电性能

工作频段	GHz	0.5-8	8-18	18-26.5	26.5-40
主线驻波	:1 (Max.)	1.4	1.5	1.6	1.7
耦合端驻波	:1 (Max.)	1.4	1.5	1.6	1.7
插入损耗[1]	dB(Max.)	1.2	1.6	2	2.6
耦合度	dB(Max.)	20±1	20±1	20±1	20±1
平坦度	dB(Max.)	±1.5	±1.5	±1.5	±1.5
方向性	dB(Min.)	16	13	11	10

功率[2]	W(Max.)	额定连续(CW)：20；峰值(Peak)：3000；			
重量	g(Max.)	90	外形尺寸[3]	mm(Max.)	111.8L×12.7W×17.8H

封装类型	不锈钢同轴接头; 主线：2.92mm 阴头 [F]，耦合端：2.92mm 阴头 [F]
表面处理	镀镍
温度指标	工作：-55~+85°C；储存：-55~+100°C
环境指标	可满足国军标（GJB150）相关温度循环、振动、冲击等标准（可选项，详细信息请联系厂商了解）
定制要求	N/A

注释 1.包括理论插损0.04dB 2.功率需满足匹配驻波比不大于1.2

3.除非特别标注，默认公差：.x±0.5；.xx±0.1
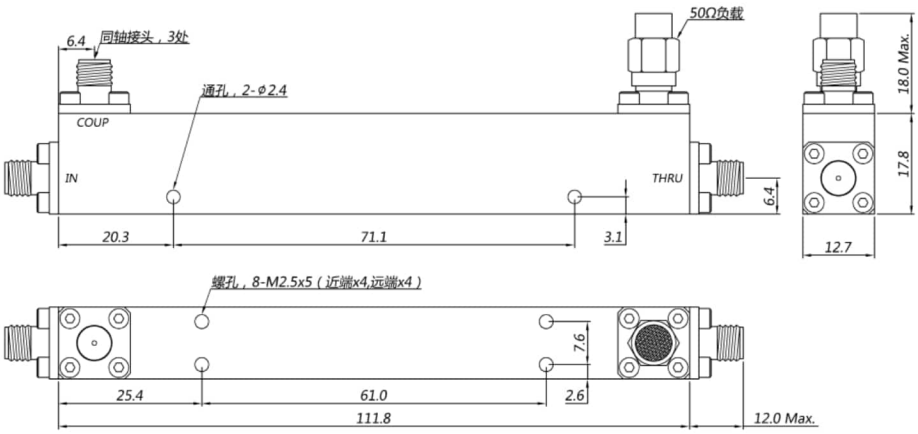
2D外形图