4 端口 3dB 90°电桥

型号 - QN180500 Rev.A

18-50GHz 4端口3dB 90度电桥；同轴连接器封装

本技术规格书内容变化恕不另行通知

机电性能

工作频段	GHz	18-40	40-50
标称相位差	Deg. (Typ.)	90	90
端口驻波	:1 (Max.)	1.8	1.9
插入损耗 [1]	dB(Max.)	2.2	2.6
幅度平衡	dB(Max.)	±0.9	±0.9
相位平衡	Deg. (Max.)	±12	±12
隔离度	dB(Min.)	14	13

功率 [2]	W(Max.)	额定(CW)：20；峰值(PEAK)：1000；			
重量	g(Max.)	55	外形尺寸 [3]	mm(Max.)	21.9x43.7x12.7(L x W x H)

封装类型	不锈钢同轴接头; 输入端: 2.4mm 阴头 [F]; 输出端: 2.4mm 阴头 [F]
表面处理	镀镍
温度指标	工作：-55~+85°C；储存：-55~+100°C
环境指标	可满足国军标（GJB150）相关温度循环、振动、冲击等标准（可选项，详细信息请联系厂商了解）
定制要求	N/A

注释 1.不包含理论插损3dB　　2.功率需满足匹配驻波比不大于1.2

3.除非特别标注，默认公差：.x±0.5；.xx±0.1

2D外形图

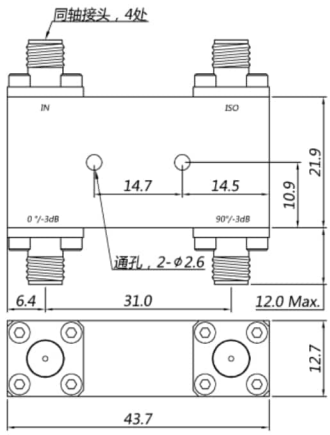

第一视角